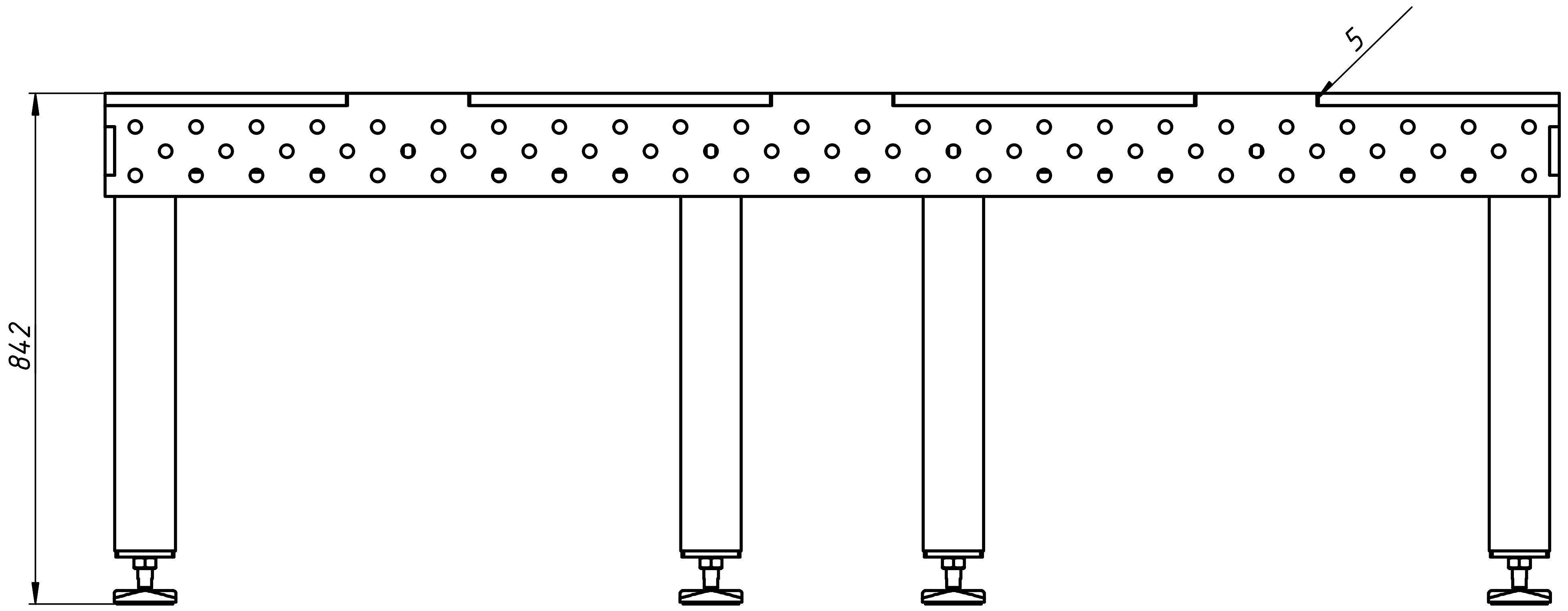

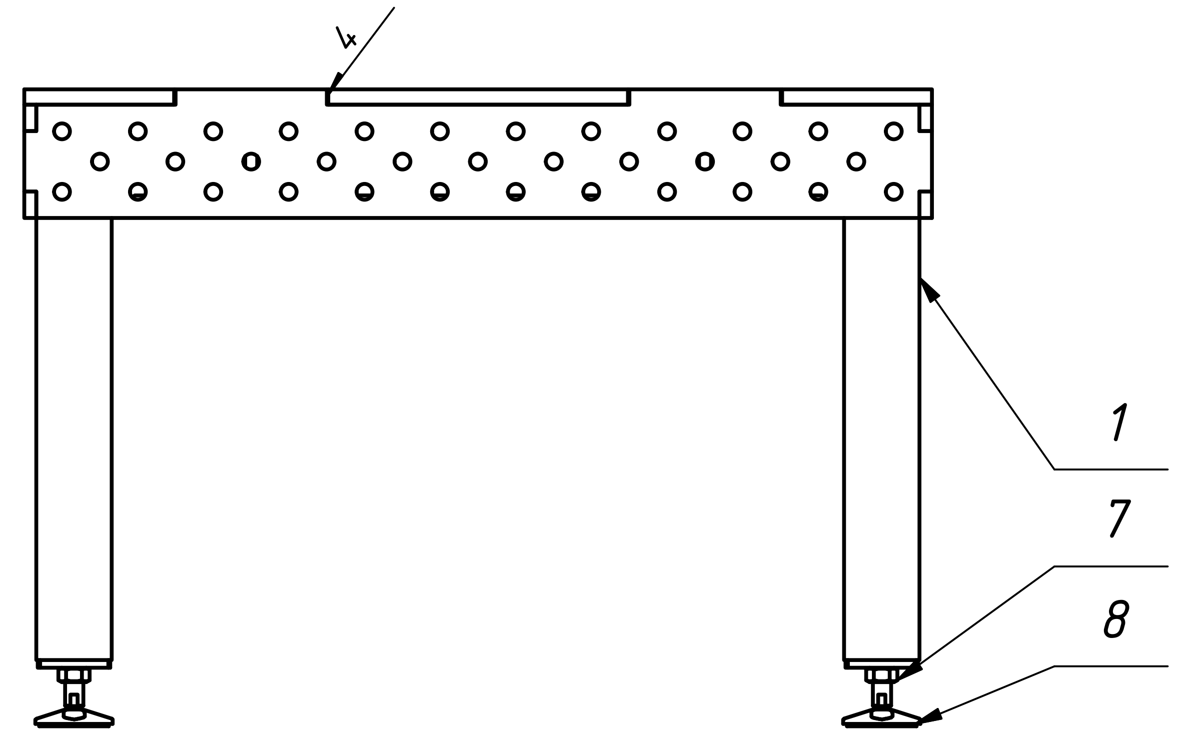

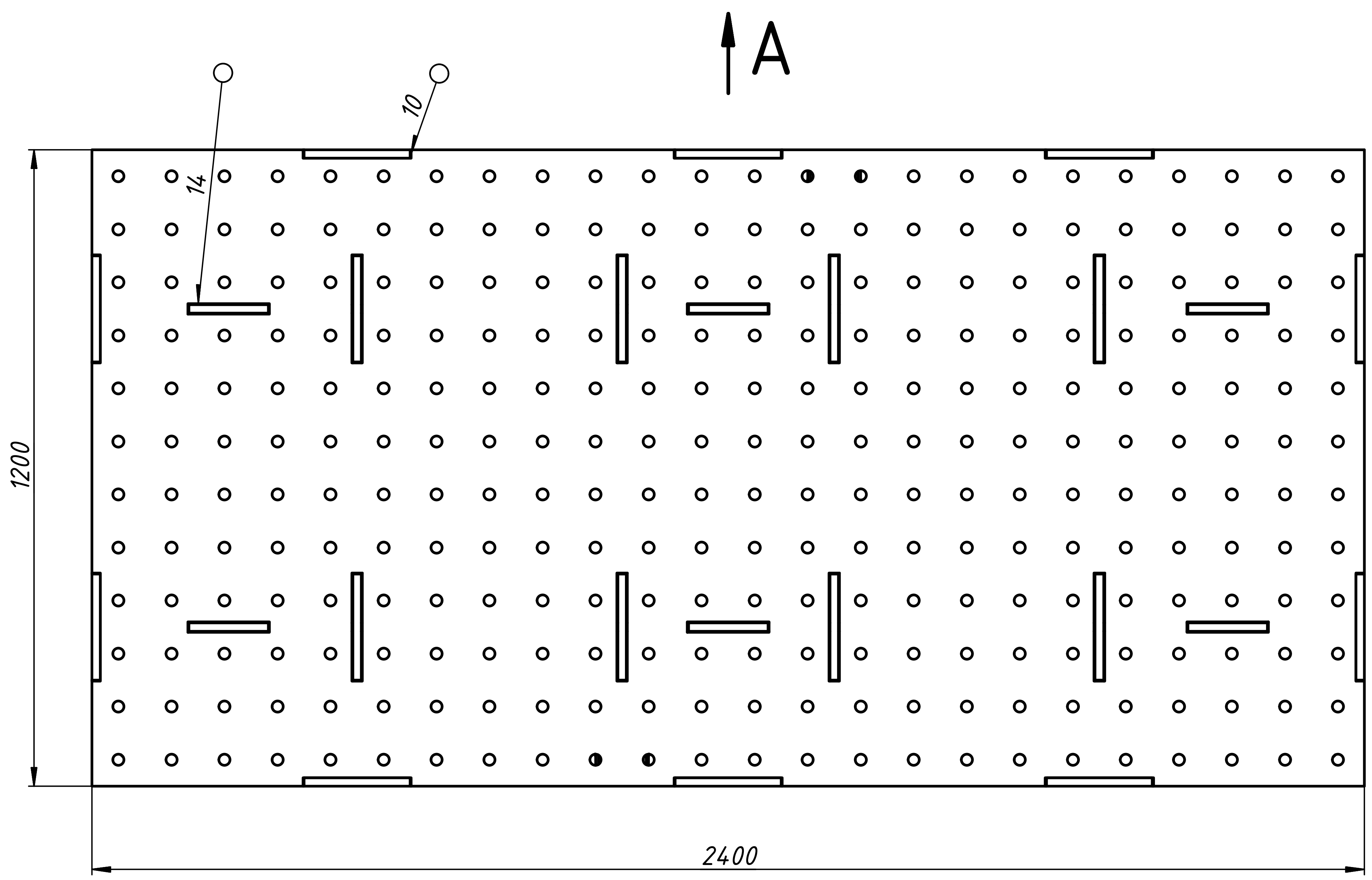

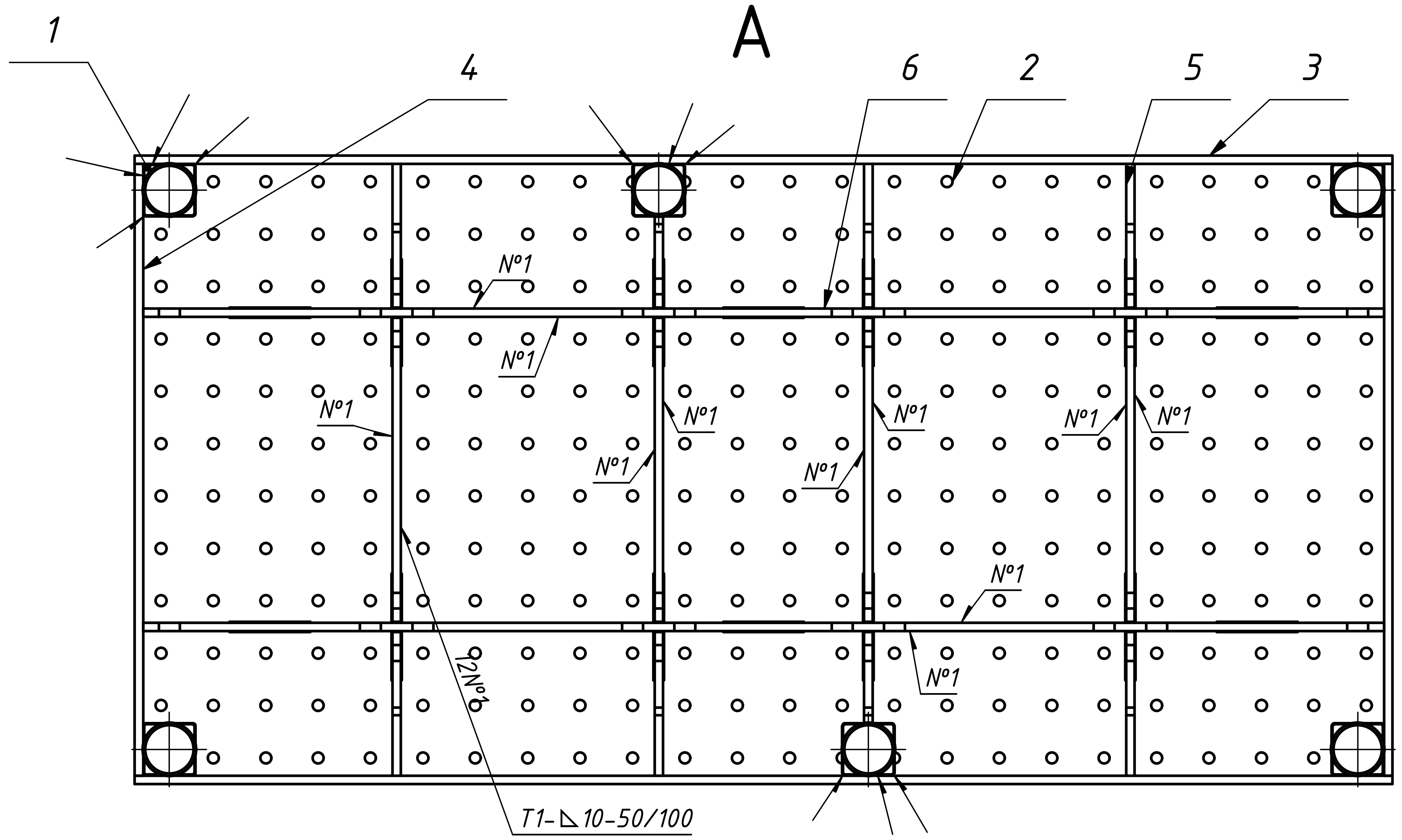

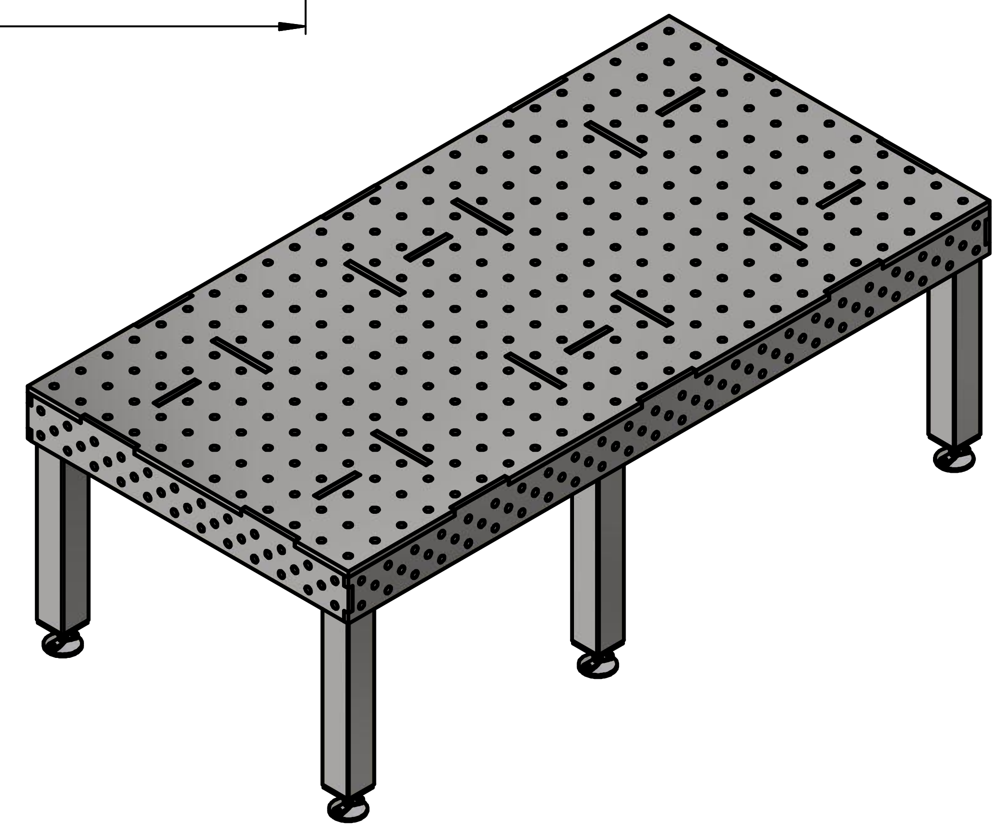

1. Сварка по ГОСТ 14771-76.
2. Размеры для справок.

Изм.	Лист	№ докум.	Подп.	Дата	СВС.01.00.00 СБ		
Разраб.		Чистов		01.08.2018	Стол сварочный	Лит.	Масса	Масштаб
Пров.		Карличук					769	1:10
Т. контр.					Сборочный чертеж	Лист	Листов 1
Нач.отд.						Строймост	
Н. контр.							
Утв.							

Перв. примен. | Справ. № | Подп. и дата | Инв. № дубл. | Взам. инв. № | Подп. и дата | Инв. № подл.